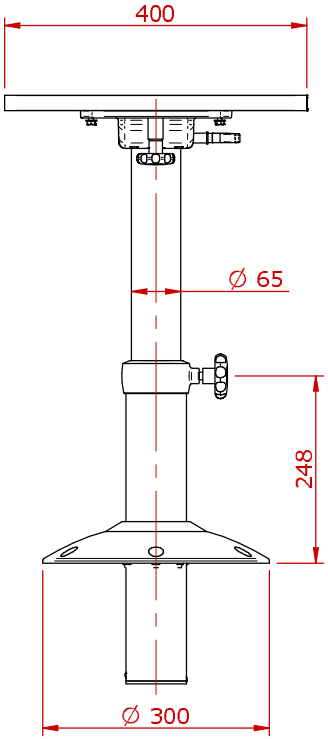

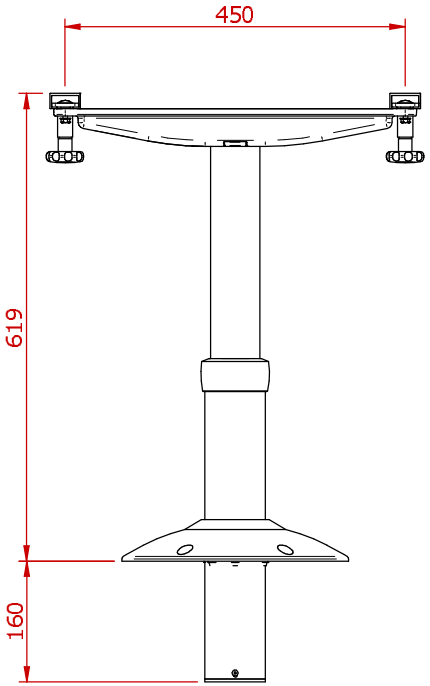

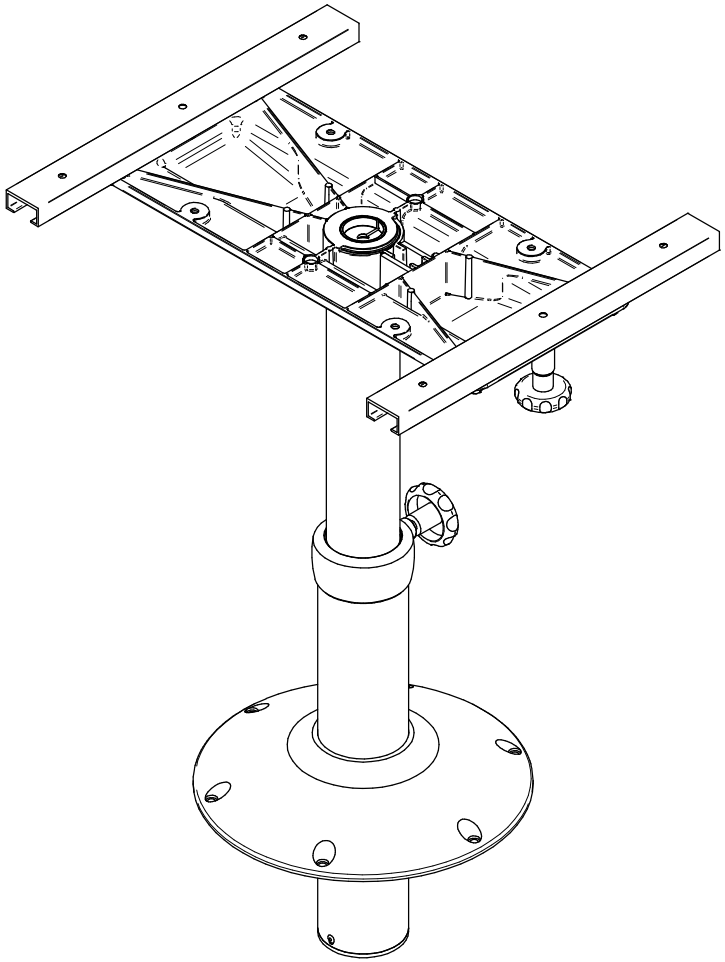

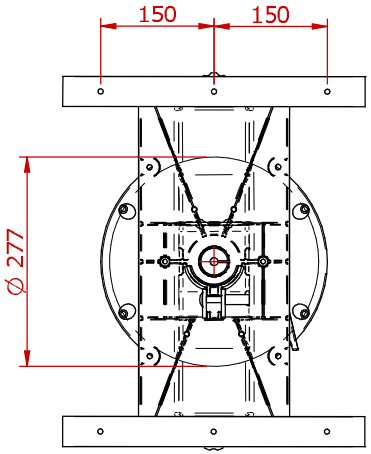

REV:	REVISION ISSUED FOR:	Date:	Tegn.	ENDR.
A 3	Byttet til fellestopp og nye skinner	15.04.2013	thomas	
A-02	ny Ø80rør, foring, klemmring & ratt	01.02.2005	Scott	988
A-01	FØRSTE TEGNING	07.04.2006	HMJ	

SCALE: 1:10

Filename: S:\Standardprodukter SAP\Komplett\1700.asm

A.S. SØRLANDETS ALUMINIUMPRODUKTER
Mjåvannsveien 35, 4628 Kristiansand, NORWAY
Tlf: +47 38 18 52 00 www.norsap.no
Fax: +47 38 18 20 86 e-mail:sale@norsap.no

Name: Table Column: spring susp. & slide-rails

Navn: Bordsøyle med fj. & glideskinner H:350-670

Drawing: 1700

Rev. A 3

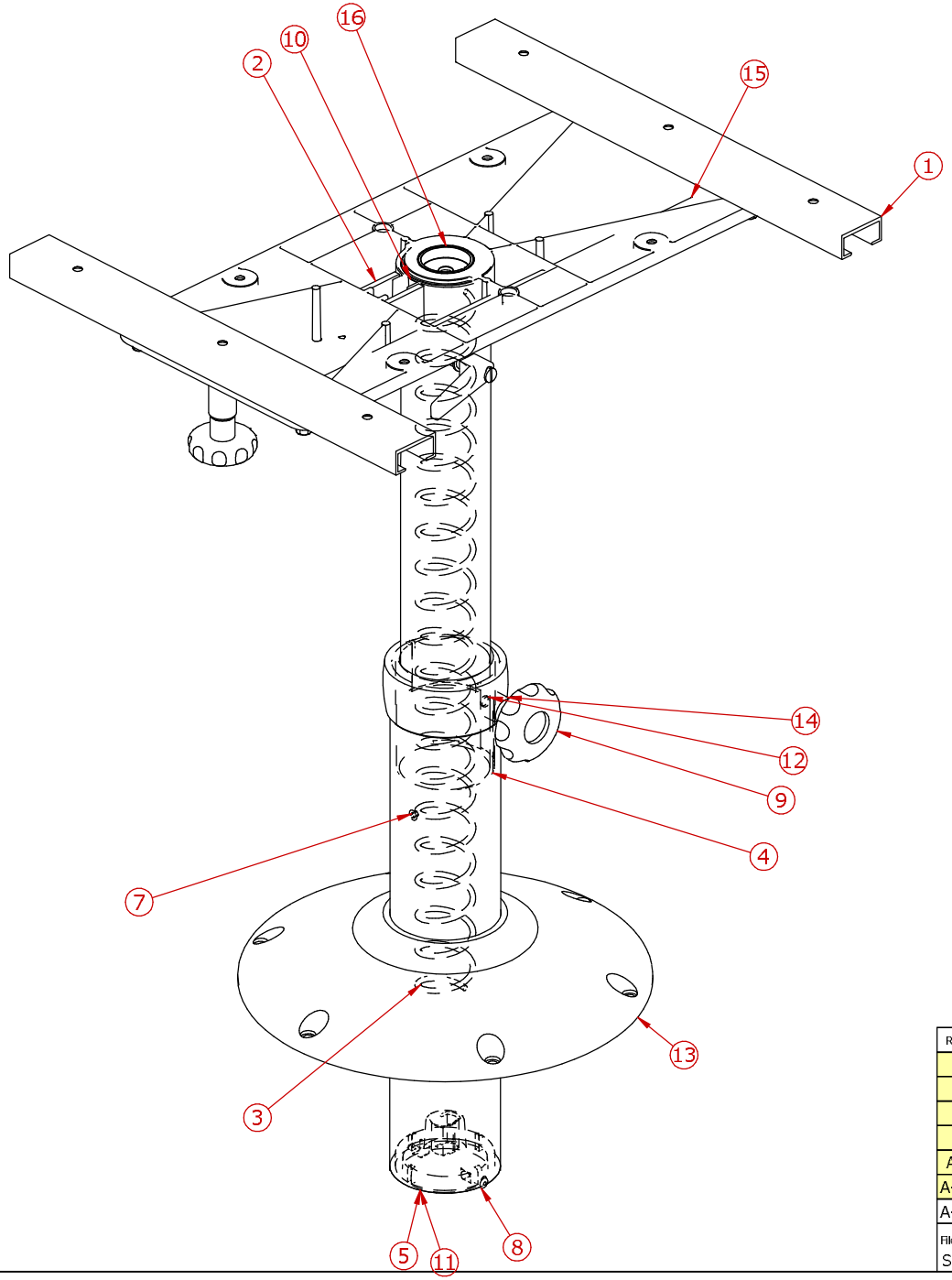

Pos.	Ant.	Betegnelse	Artikkel	Rev.
1	1	Glideskinner for Del-2098	3720.asm	01
2	1	Lås, Bord topp	del-2099.asm	01
3	1	SPIRALFJÆR L=570	Fjr-003.par	
4	1	FORING 80/65MM	MP153.par	0-01
5	1	BUNNPLUGG I STØPT PLAST	MP166.par	0-1
6*	1	ISOLASJONSPLUGG FOR SKRUE	MP192 sett.par	A-1
7	1	POPNAGLE 4x8mm A4 syrefast	POP-001.par	
8	2	POPNAGLE AUTOMATMAS. 4,8x7,4	POP-030.par	
9	1	RATT grå/hvit ø63 M10 bolt L=20mm u/Lokk	Ratt-039.par	0-1
10	1	Rør ø65x2.5 L=450mm	SAP-0401-450.par	0-1
11	1	RØR Ø80X4 L=420 med L-spor	SAP-0403-420LS.par	0-1
12	1	LOKKEBUS ø8x2	SAP-1237.psm	0-1
13	1	STETT FOR NY NS800/HR/RH	SG034.par	A-02
14	1	KLEMRING M10 Hvitt	SG038HV.par	A-1
15	1	Felles bordtopp	sg107.par	01
16	1	Plugg Ø65x2,5 mm for gass.	sg108.par	02

REV:	REVISION ISSUED FOR:	Date:	Tegn.	ENDR.
A 3	Byttet til fellestopp og nye skinner	15.04.2013	thomas	
A-02	ny Ø80rør, foring, klemmring & ratt	01.02.2005	Scott	988
A-01	FØRSTE TEGNING	07.04.2006	HMJ	

A.S. SØRLANDETS ALUMINIUMPRODUKTER
Mjåvannsveien 35, 4628 Kristiansand, NORWAY
Tlf: +47 38 18 52 00 www.norsap.no
Fax: +47 38 18 20 86 e-mail:sale@norsap.no

Name: Table Column: spring susp. & slide-rails

Navn: Bordsøyle med fj. & glideskinner H:350-670

Filename: S:\Standardprodukter SAP\Komplett\1700.asm

Drawing: 1700

Rev. A 3