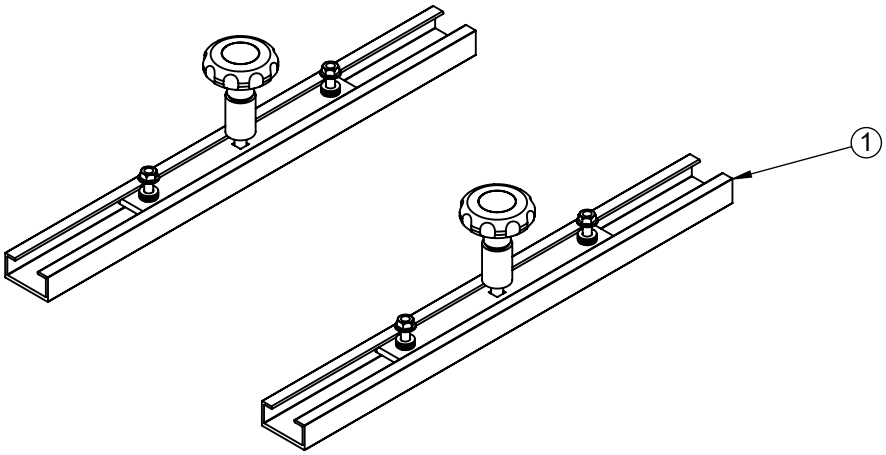

ITEM NO.	QTY.	Description	Part no.
1	2		DEL-2103

Nr.	Operasjoner
1	
2	
3	
4	
5	

REV:	REVISION ISSUED FOR:	Date:	Author:	EC no.	Approved:
0	Started by	10.02.2021	thomas		

Materiale: Vekt: 0.33

NORSAP

Mjåvannsvegen 45/47
NO 4626 Kristiansand (Norway)

Betegnelse:

Description:
Table slider set

Project:	Spektra tekst:	Scale: 1:5	Tegningsnummer:	Konfigurasjon:	Revision:
.		Paper size: A4	2770	-	A 1