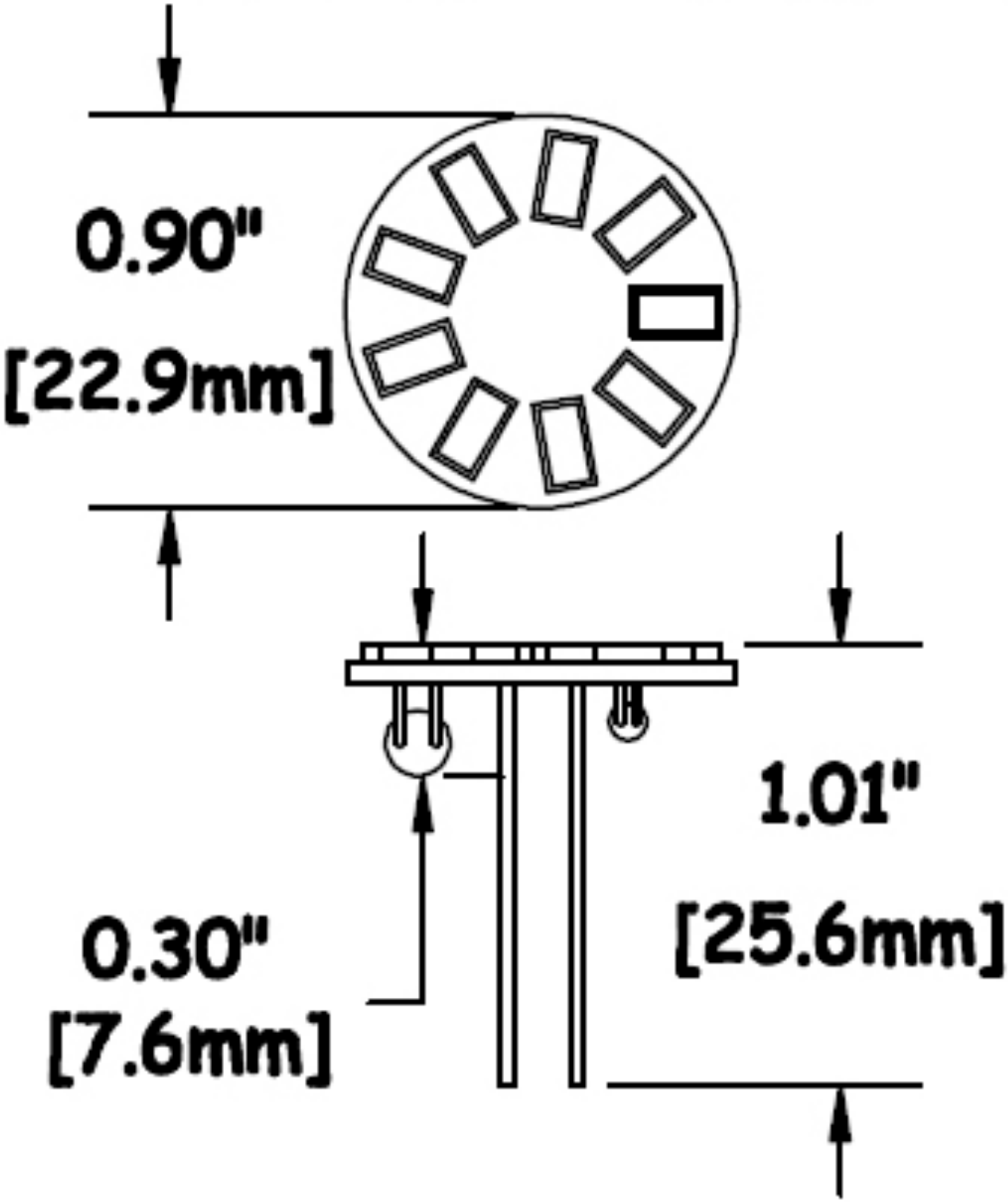Mini Back Pin (G4/GU4)