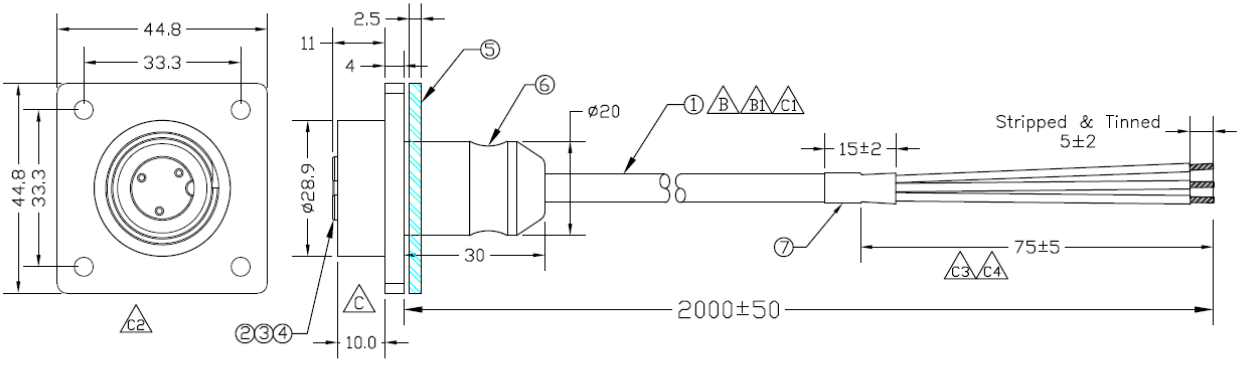


WIRING DIAGRAM

C CPP-3F

| | | |
|---|---|---|
| 1 | ○———— | RED |
| 3 | ○———— | YELLOW |
| 5 | ○———— | ORANGE |