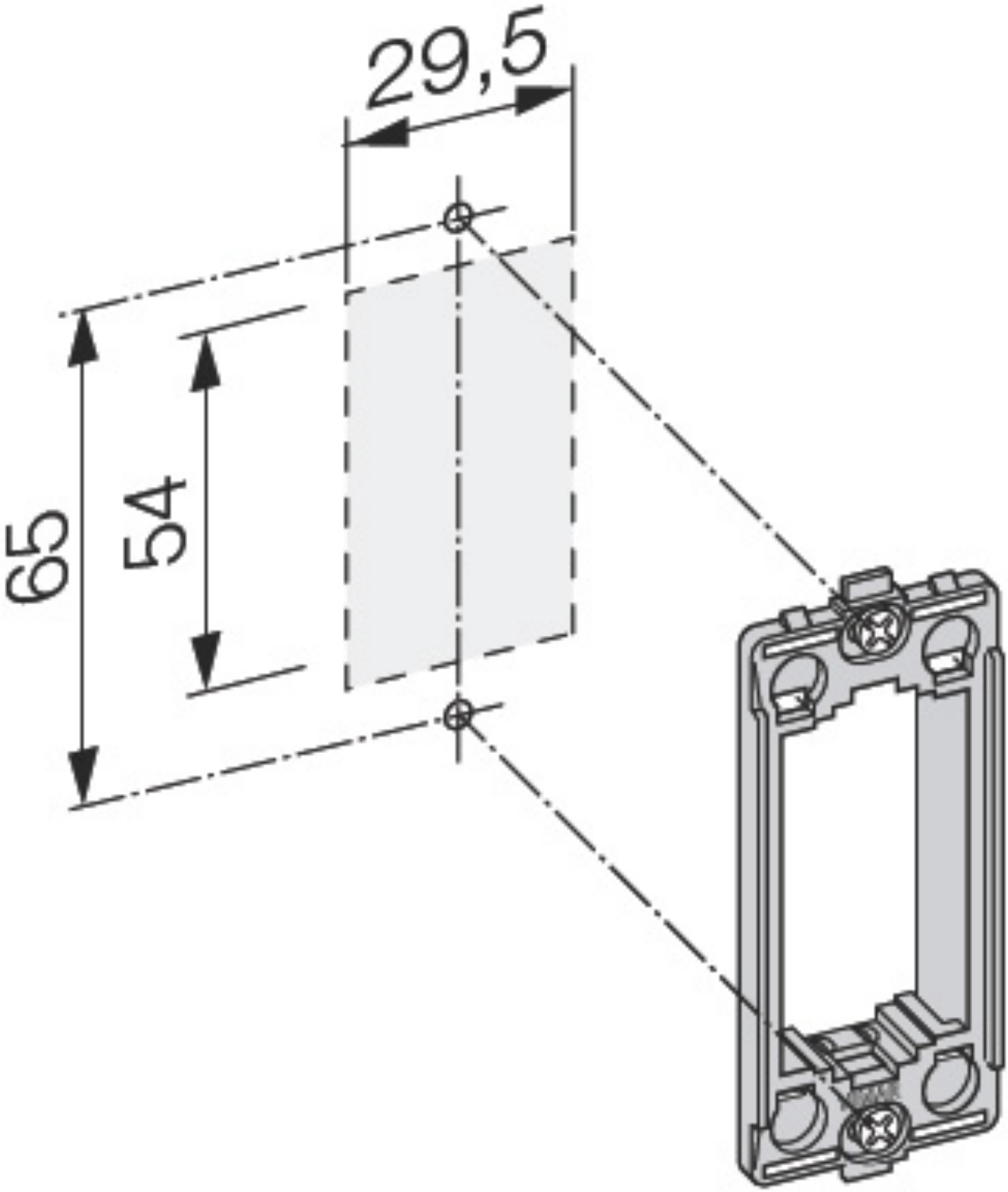
29,5
65
54